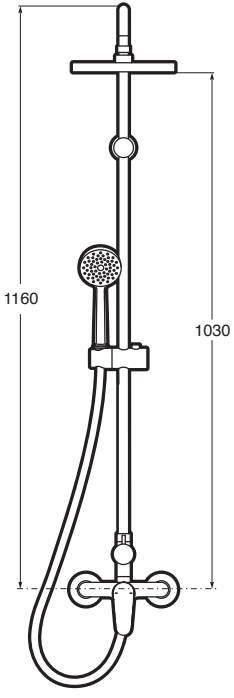

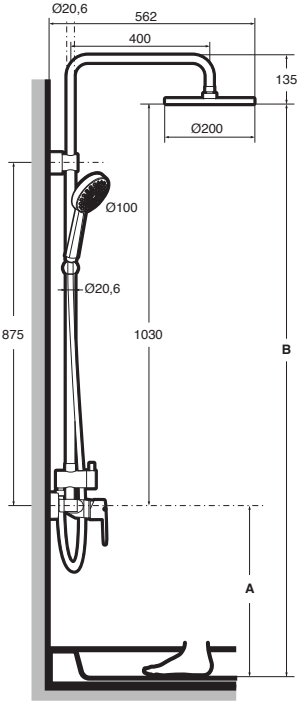

A	B
1000	2030
1100	2130
1200	2230